picardi
PORTE & FINESTRE srl
SINCE 1998



SCORREVOLE PANORAMICO

picardi
PORTE & FINESTRE srl

Design italiano. Resistenza garantita.



INDICE

01 PAG. 01
L'AZIENDA
LA NOSTRA MISSION

02 PAG. 02
LO SCORREVOLE PANORAMICO
CARATTERISTICHE

03 PAG. 03
CARATTERISTICHE FIRMATE "PICARDI "

04 PAG. 04
SISTEMI SCORREVOLI
- MINIMALE
- SOGLIA INVISIBILE
- NODI

05 PAG. 43
COLORI E FINITURE
COLORI RAL, EFFETTI LEGNO

06 PAG. 45
POST VENDITA E MANUTENZIONE

STORIA

La Picardi Porte & Finestre nasce nel 1998 da un'idea semplice: fornire un prodotto di qualità capace di soddisfare le molteplici esigenze di una clientela diversificata.

LA NOSTRA MISSION

Un progetto che Salvatore Picardi, attivo nel settore già dal 1984, ha realizzato nel tempo, sedimentato da sacrificio ed impegno. Dopo 12 anni di lavoro intenso come rivenditore autorizzato della linea Garofoli e di altri marchi di prestigio, l'azienda ha inaugurato un nuovo stabilimento dedicato esclusivamente alla produzione propria di infissi in alluminio e alluminio-legno, persiane e tanti altri prodotti.





SCORREVOLE PANORAMICO

Panoramico è lo scorrevole dalla mostra architettonica ridotta al minimo e in cui l'alluminio lascia spazio ad ampie specchiature. Il sistema è espressione di elevata qualità e cura dei particolari, in linea con il gusto e le esigenze estetiche contemporanee.

- Serie scorrevole a taglio termico marcata CE
- Sistema di tenuta spazzolino con pinna in tessuto
- Sistema di isolamento termico con poliammide da 32 mm
- **Design tutto vetro con soglia invisibile integrata**
- **Nodo centrale 30 mm: massima vista, minimo profilo**
- **Telaio 160 mm, anta 64, riserva strutturale per grandi luci**
- **Guide AISI 316, PA 32, fino a 500 kg/anta**

Minimal
&
Resistente





Profilo maniglia

Con la sua semplicità, la maniglia integrata al profilo dell'anta, si adatta perfettamente allo stile minimalista che ha ispirato il sistema.

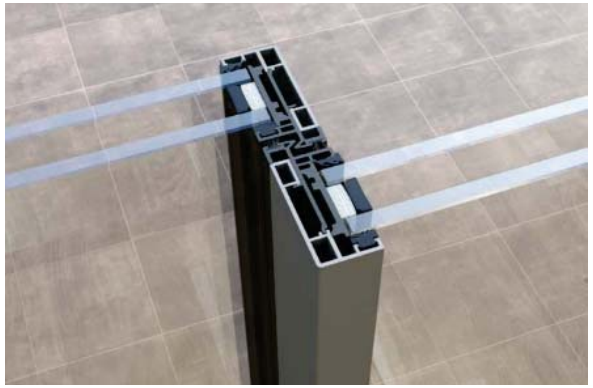

Nodo ridotto

La mostra architettonica del nodo centrale è stata progettata da 30 mm così da lasciare spazio al vetro.



Soglia nascosta

Il Panoramico offre la possibilità di creare una soluzione a filo pavimento, in cui la soglia risulta completamente nascosta, creando continuità tra interno ed esterno.



Permeabilità all'aria: **Classe 3**

Tenuta all'acqua: **Classe 9A**

Resistenza al vento: **Classe C3**

Isolamento Acustico: **42 dB**

Valore ottenuto su portafinestra a 2 ante 2400 x 2200mm con vetrocamera acustico 66.2/20/44.2

Resistenza all'effrazione: **Classe 2**

Valore ottenuto su portafinestra a 2 ante 2400 x 2200mm

Uw Isolamento termico: **0.81 W/m²K**

Valori ottenuti per una portafinestra 2 ante 3000 x 2180mm con soglia nascosta doppio vetrocamera Ug 0,5W/m2K e psi 0,030

Uw Isolamento termico: **1.27 W/m²K**

Valori ottenuti per una portafinestra 2 ante 3000 x 2180mm con soglia nascosta vetrocamera Ug 1,0W/m2K e psi 0,035

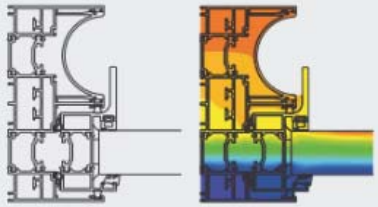

- **Design 100% italiano**
- **Efficienza certificata**: comfort termico e acustico.
- **Tenuta e sicurezza** provate in laboratorio
- Antieffrazione RC2
- Vetro fino a 51 mm: **più luce, più prestazioni.**
- **Personalizzazione totale:** finiture e accessori.
- Sostenibilità **CERTIFICAZIONE CAM**



Sistemi scorrevoli

Infissi scorrevoli in alluminio realizzati con la serie taglio termico Panoramico, anta a scomparsa. I profilati sono estrusi in lega di alluminio EN AW-6060 (UNI EN 573-3), secondo la ricetta ALsistem, stato di fornitura T5 e T6 conformi alla norma UNI EN 515 con tolleranze dimensionali e spessori conformi alla norma UNI EN 12020-2.

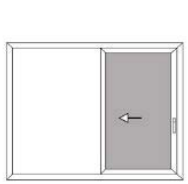

monovia
1 rail



2 vie - 2 ante
2 rail - 2 sash

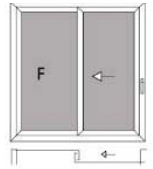

2 vie - 1 anta+fisso laterale
2 rail - 1 sash+lateral fixed

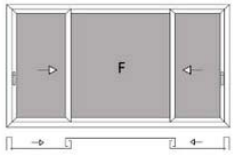

2 vie - 2 ante+fisso centrale
2 rail - 2 sash+central fixed

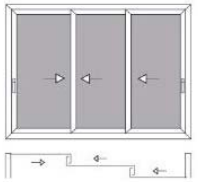

3 vie - 3 ante
3 rail - 3 sash

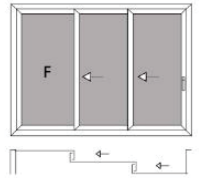

3 vie - 2 ante+fisso laterale
3 rail - 2 sash+lateral fixed

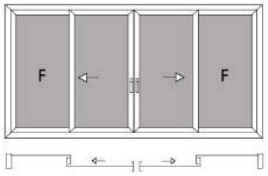

2 vie - 2 ante+fissi laterali
2 rail - 2 sash+lateral fixed

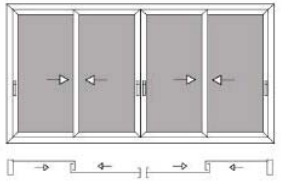

2 vie - 4 ante
2 rail - 4 sash

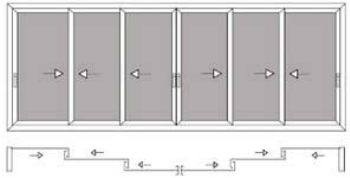

3 vie - 6 ante
3 rail - 6 sash

ANTA MINIMA REALIZZABILE 700mm

Telaio 2 vie

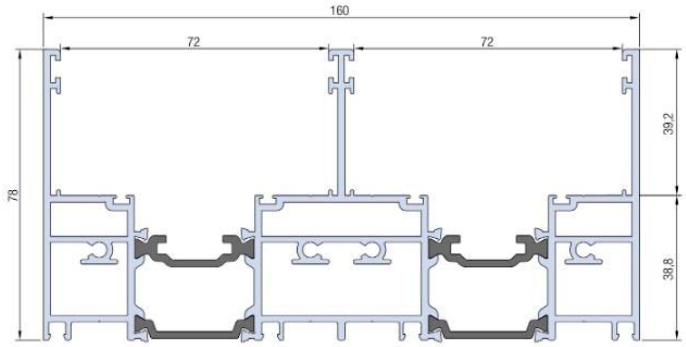

Soglia 2 vie

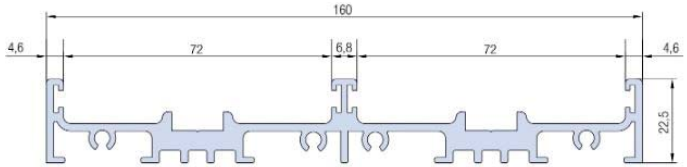

Sistema scorrevole minimale

Telaio 3 vie

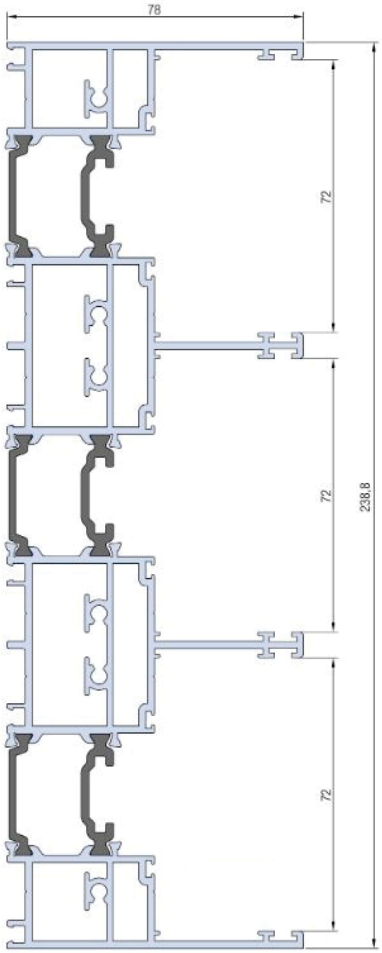

Soglia 3 vie

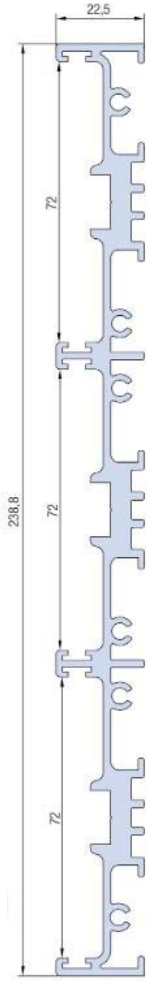

Telaio Monovia

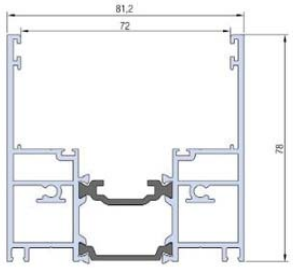

Soglia Monovia

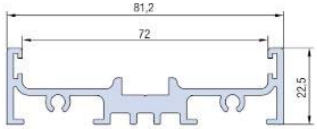

Chiusura dritta

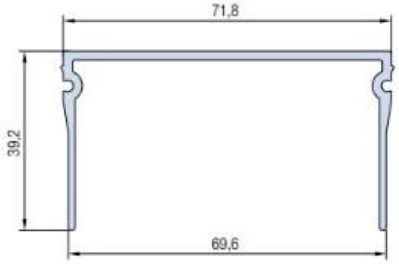

Chiusura per barramaniglia

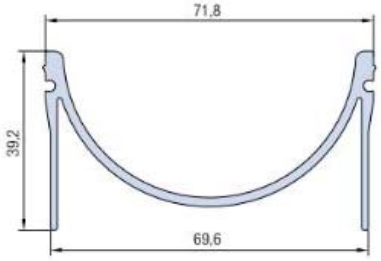

Profilo inferiore da 65

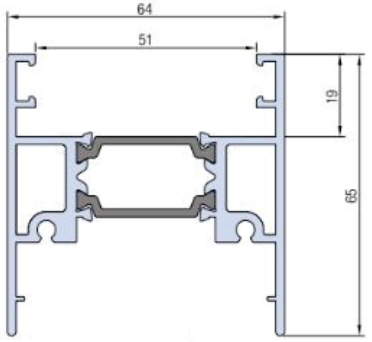

Profilo anta fissa

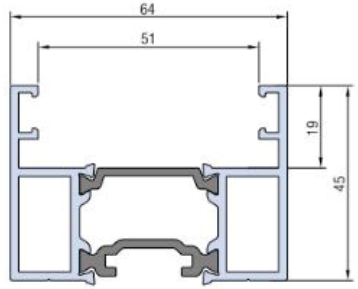

Profilo anta barra maniglia interna

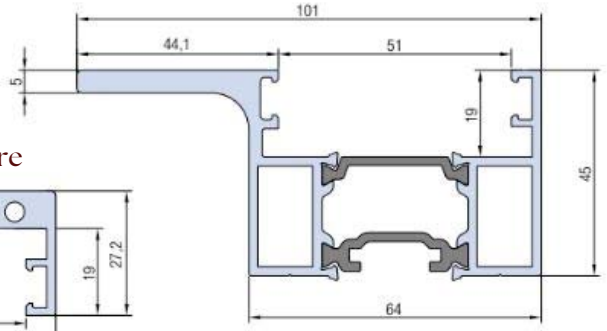

Profilo superiore

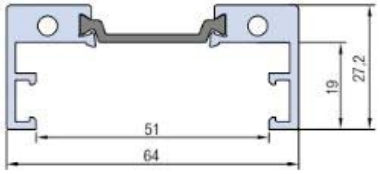

Profilo anta doppia barra maniglia

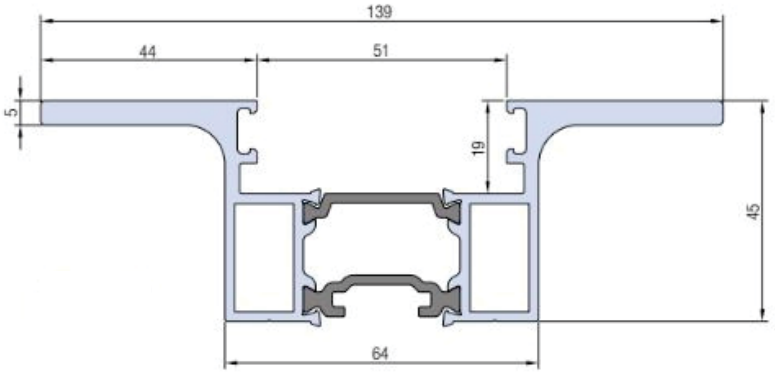

Profilo anta per serratura

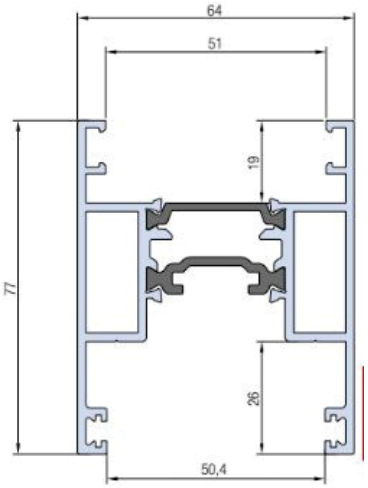

Profilo inferiore da 47

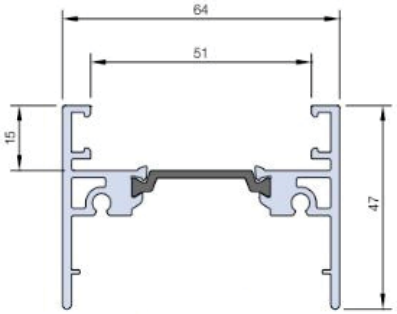

Montante angolo 90 °

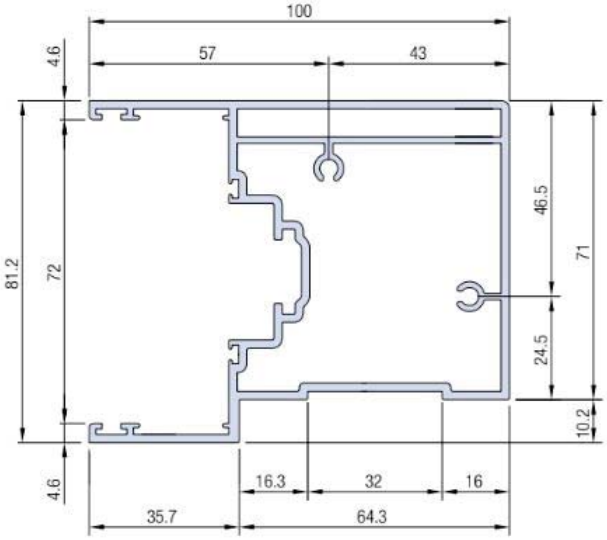

Riporto centrale

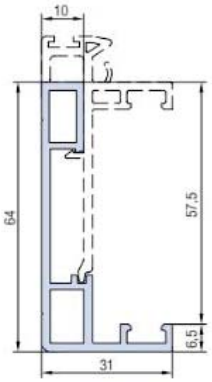

Riporto centrale rinforzato

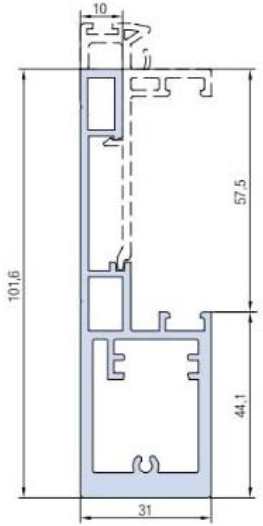

Canale di raccolta

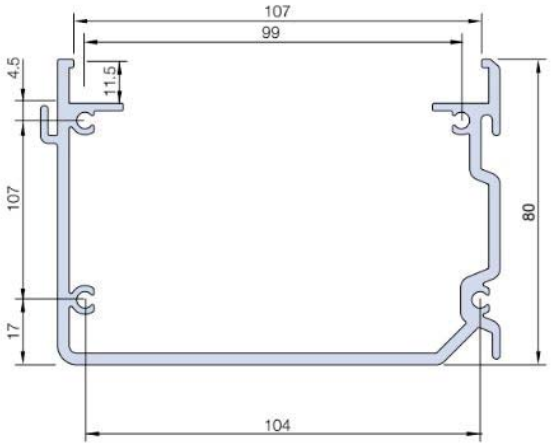

Profilo sottobancale

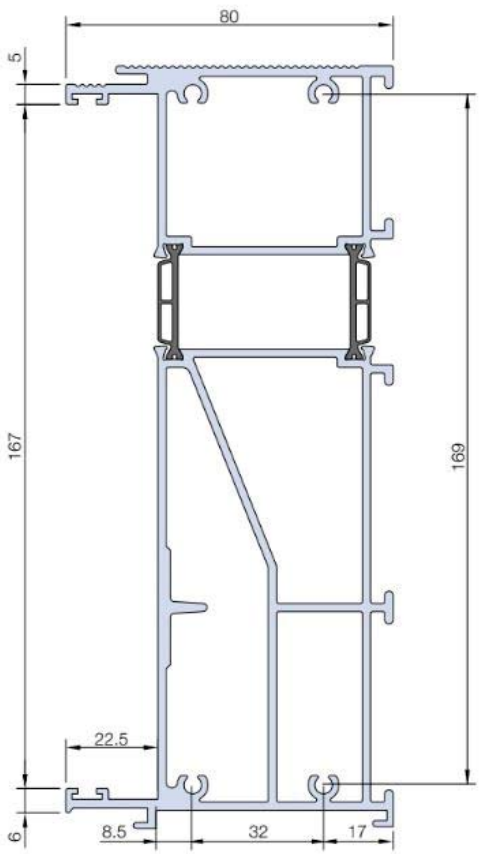

Soglia invisibile



Profilo inferiore soglia invisibile

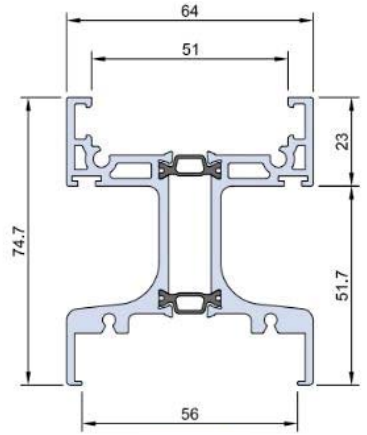

Profilo telaio soglia invisibile

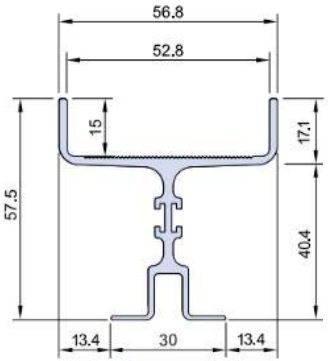

Profilo per pavimento soglia invisibile

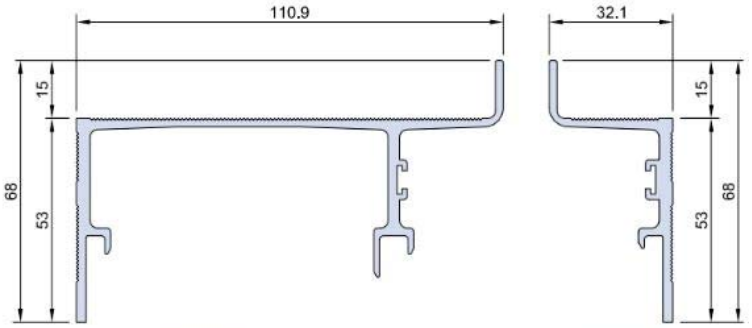



NODI

La gamma di profili in alluminio di questa serie, consente la realizzazione di persiane mobili scorrevoli su guida, con lamelle fisse e orientabii.

Nodo 01

Nodo laterale apribile - 2 vie con maniglia su anta

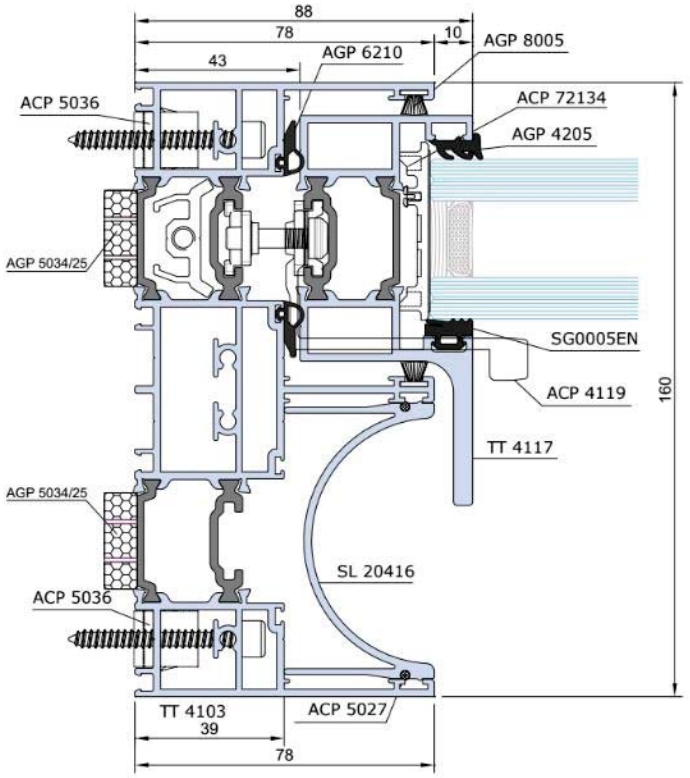

Nodo 02

Nodo laterale fisso - 2 vie

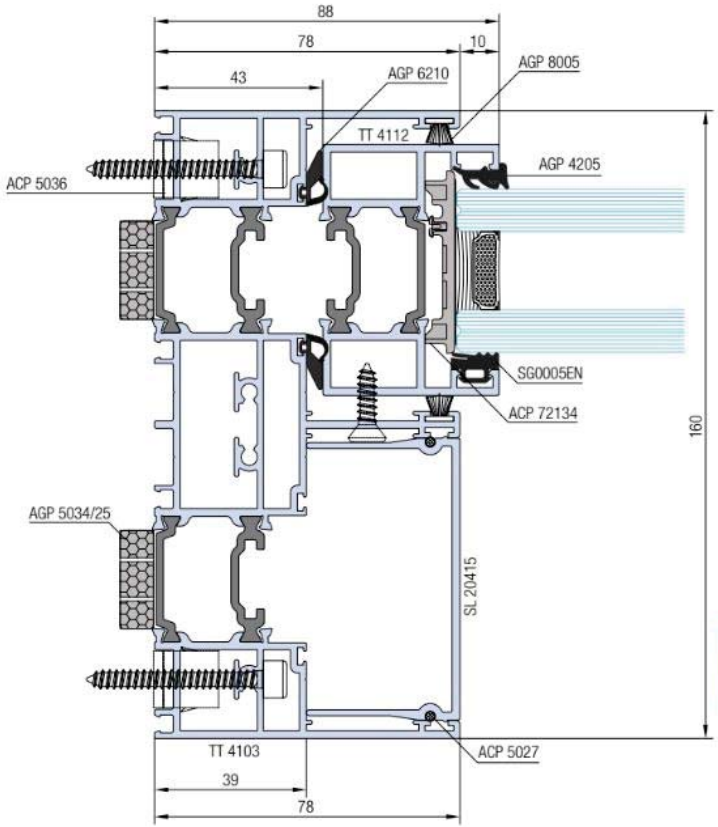

Nodo 03

Nodo laterale apribile - 2 vie con maniglia su telaio

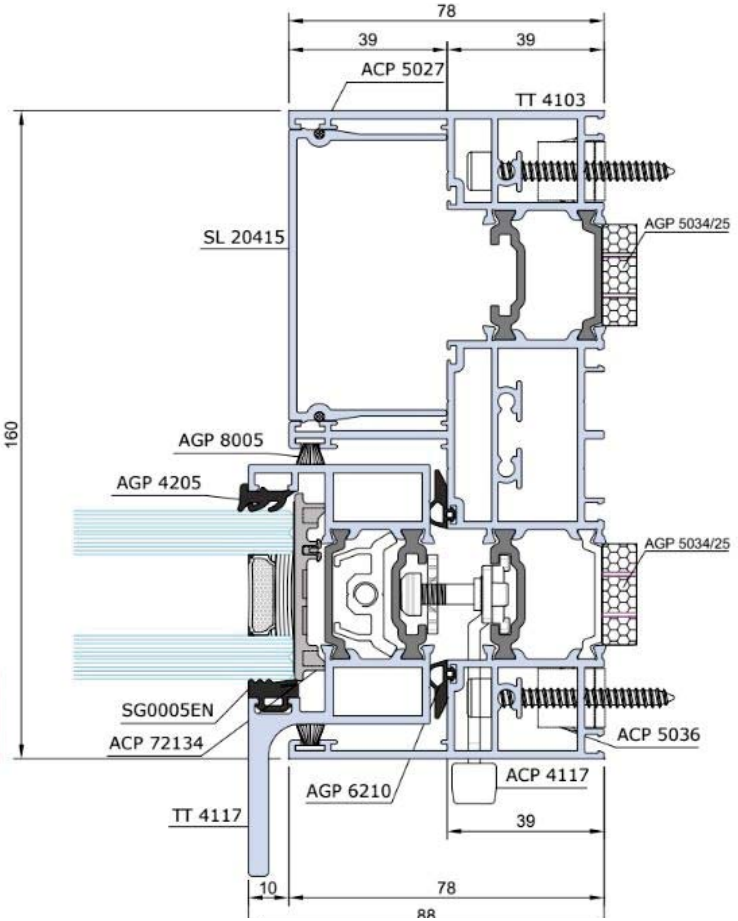

Nodo 04

Nodo laterale apribile - 2 vie con maniglia su telaio
e barra interna ed esterna

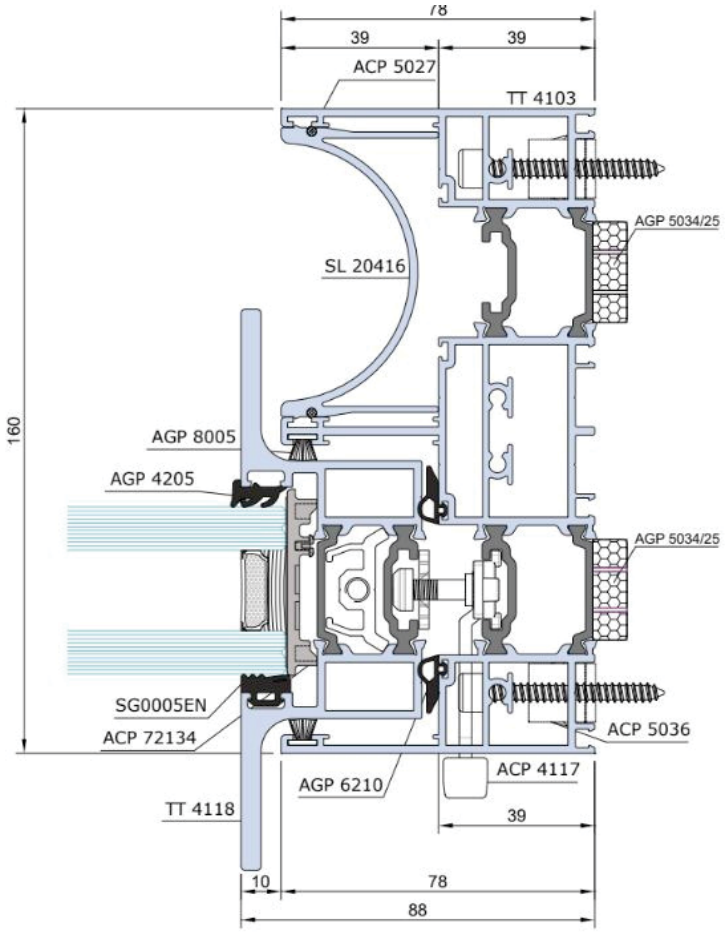

Nodo 05

Nodo laterale apribile - 2 vie con serratura

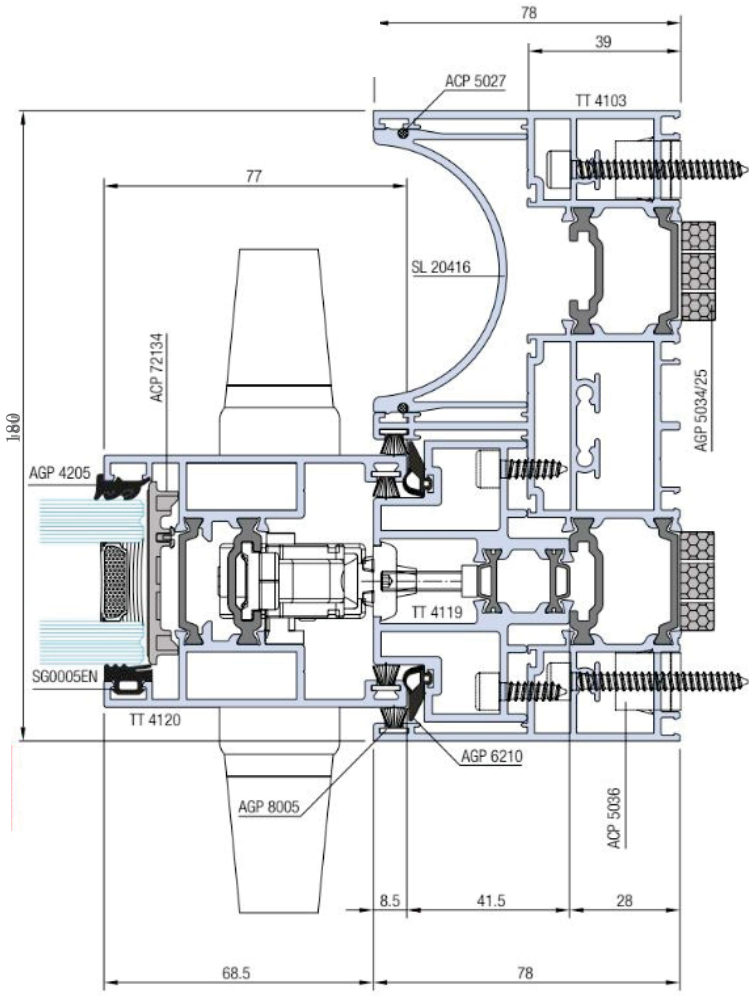

Nodo 06

Nodo laterale apribile - 3 vie con maniglia su anta

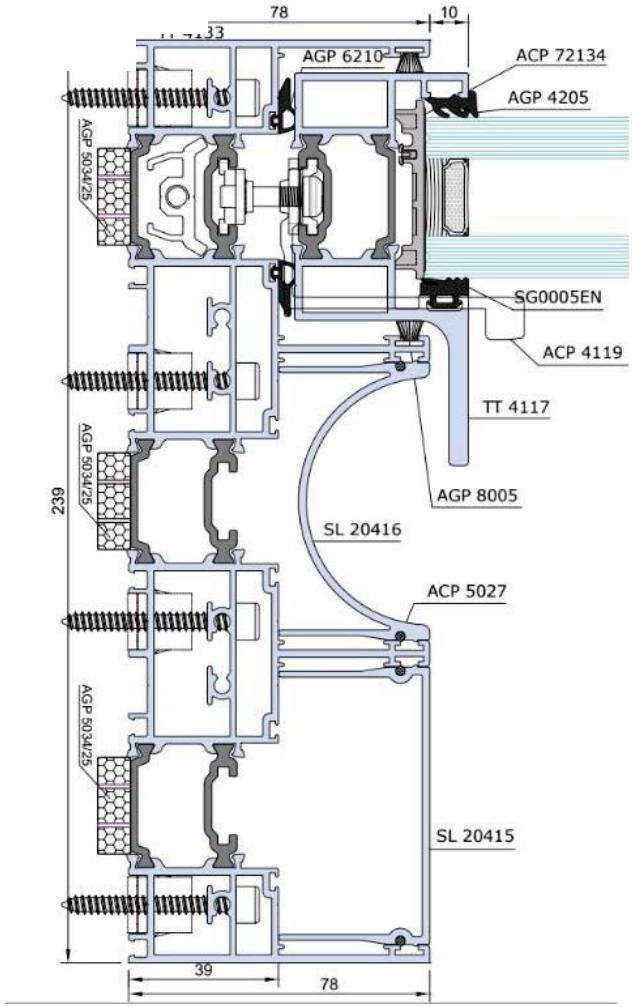

Nodo 07

Nodo laterale apribile - monovia con maniglia su telaio

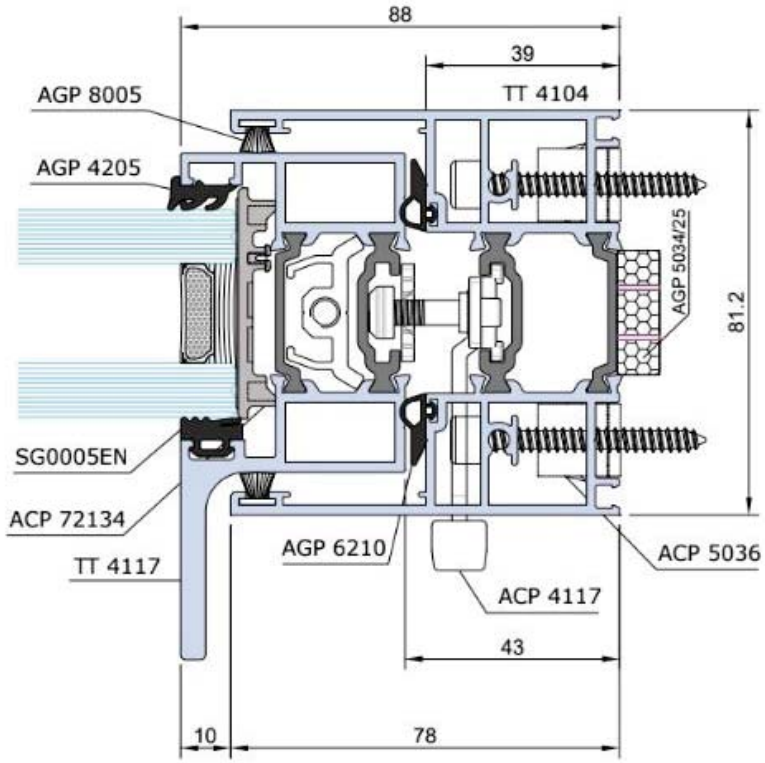

Nodo 08

Nodo tra anta e muro - monovia

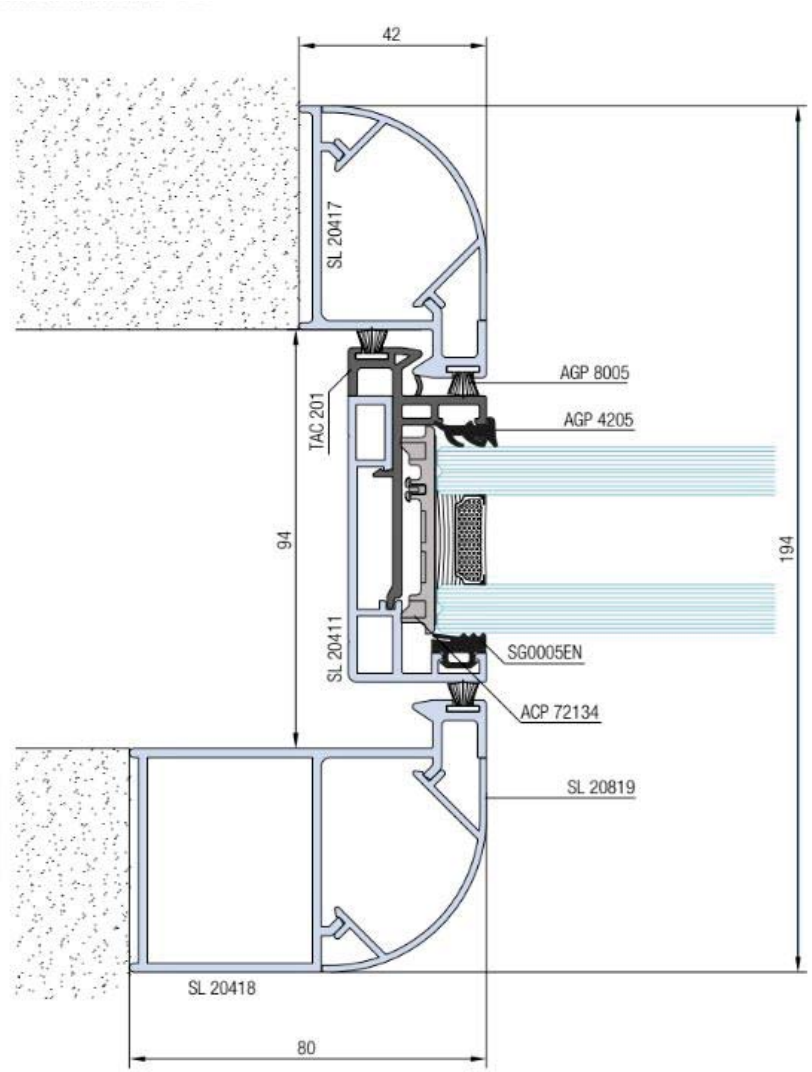

Nodo 09

Nodo tra anta e muro - retto

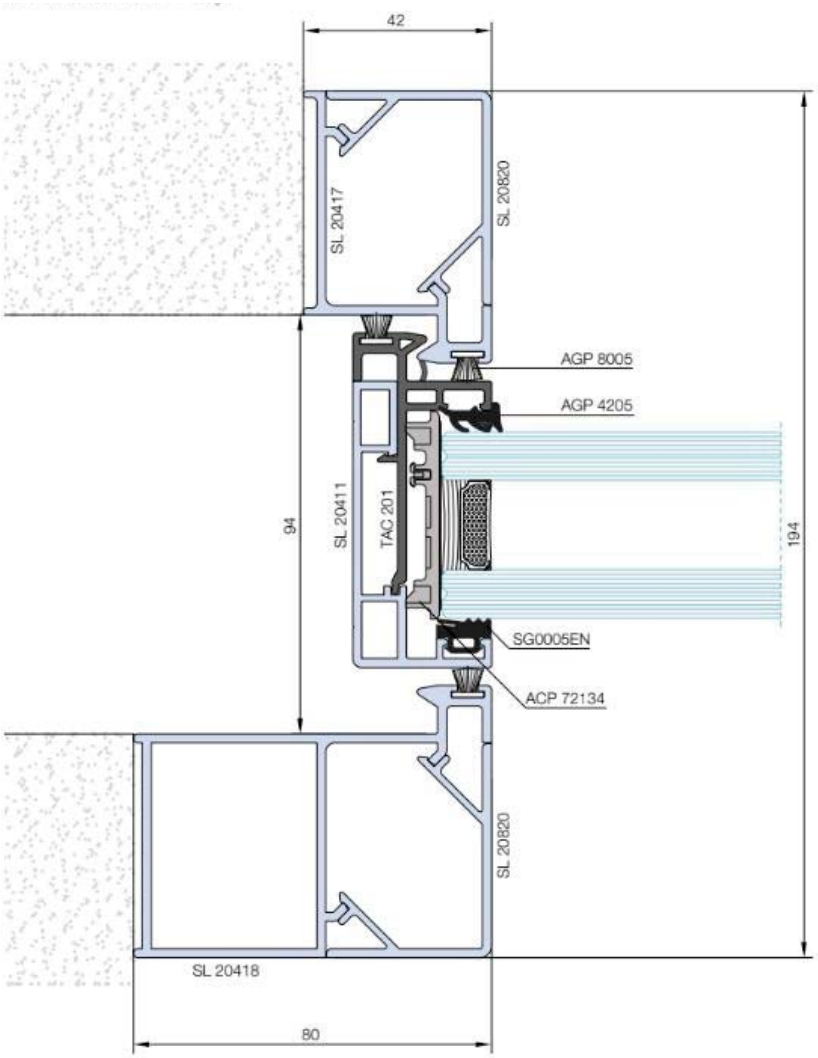

Nodo 10

Nodo centrale apribile - 2 vie

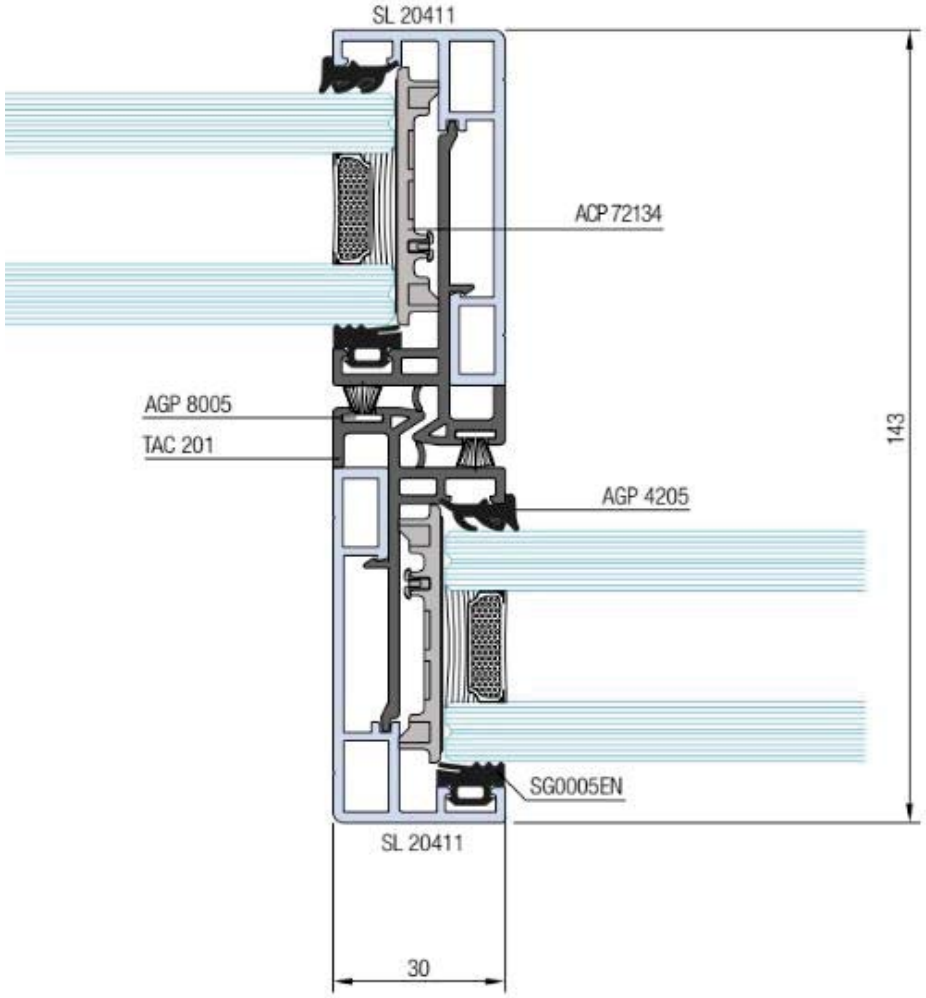

Nodo 11

Nodo centrale apribile - 2 vie - ante rinforzate

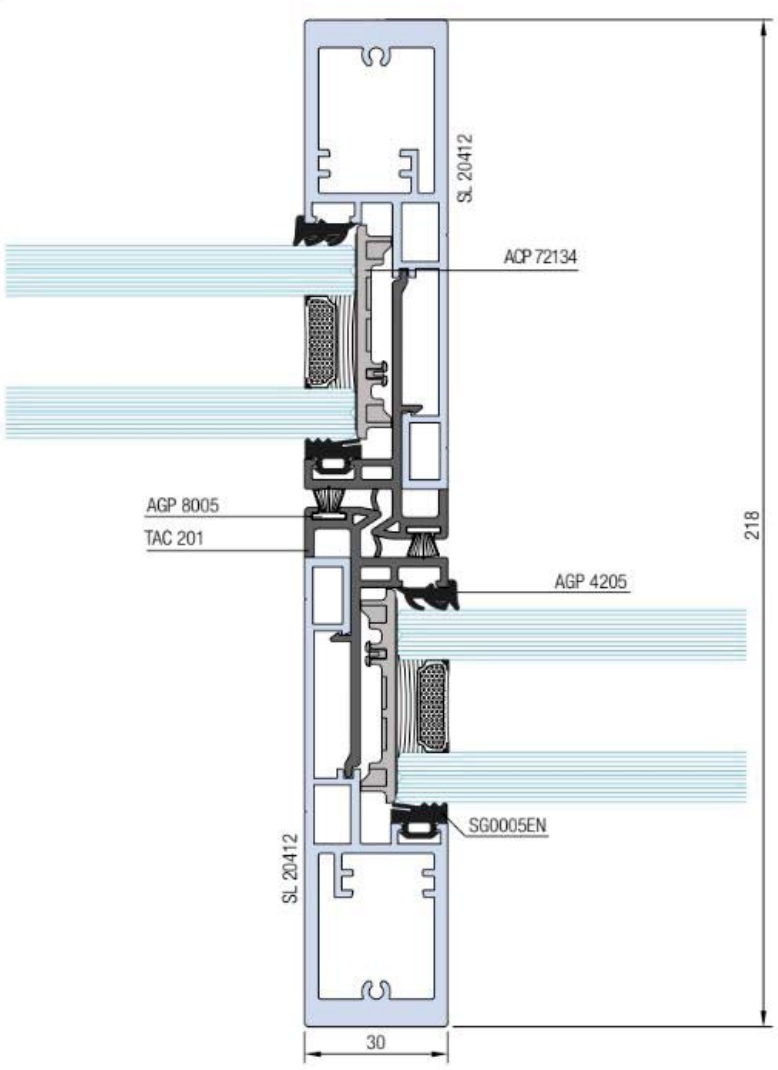

Nodo 12

Nodo centrale con rinforzo applicato

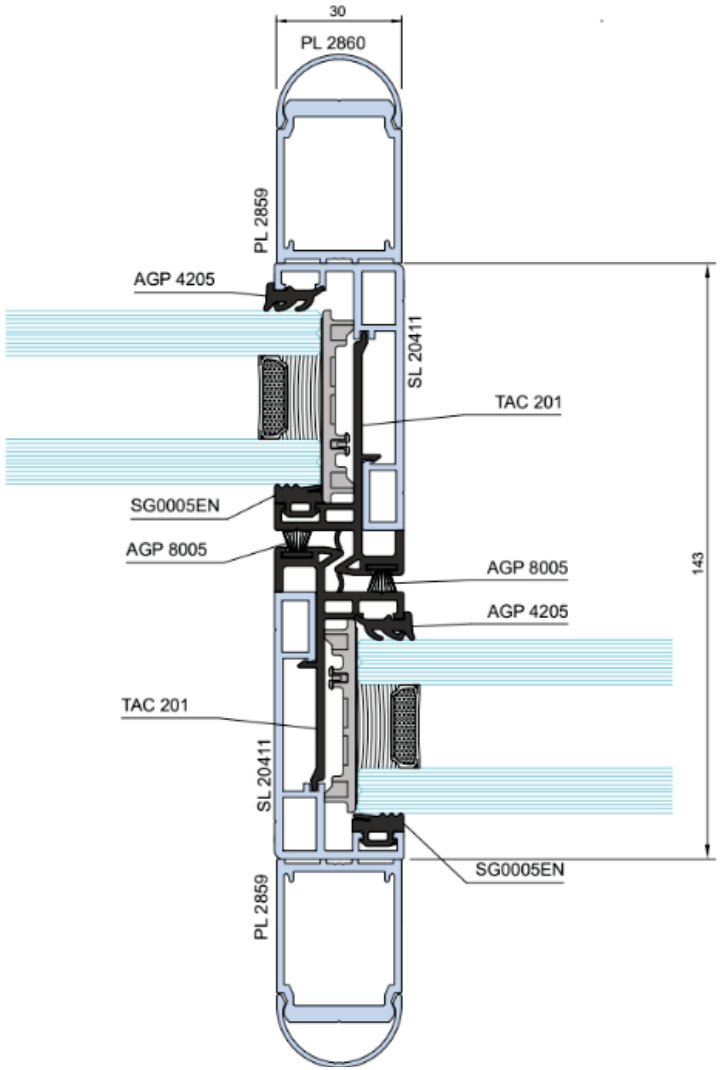

Nodo 13

Nodo centrale apribile - 2 vie - ante frontali

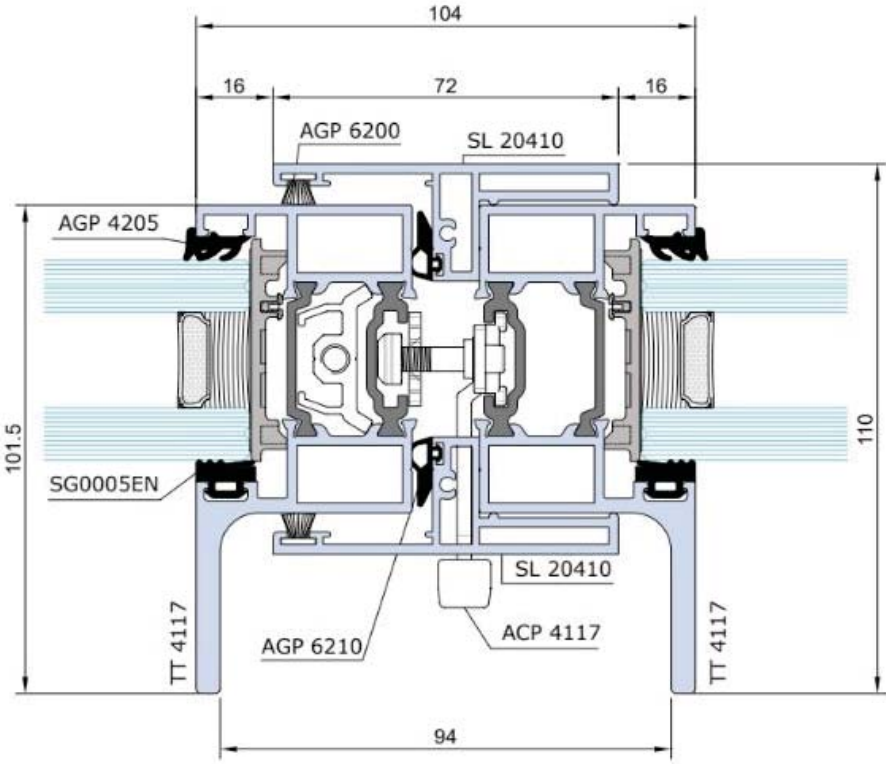

Nodo 14

Nodo soglia apribile - 2 vie

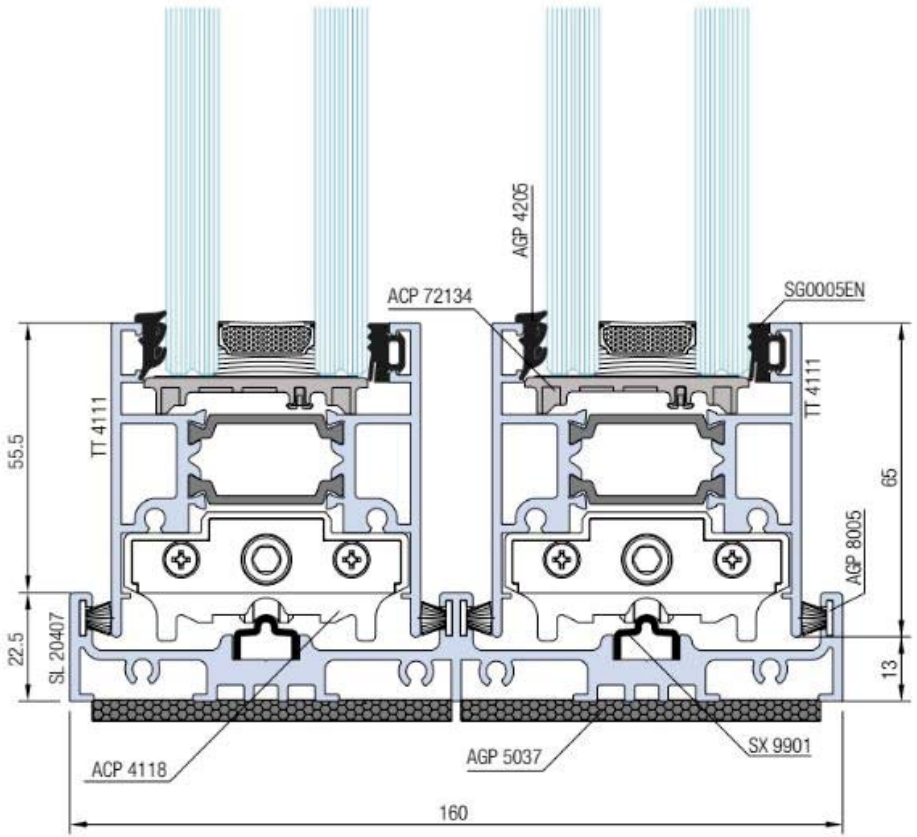

Nodo 15

Nodo soglia apribile - 3 vie

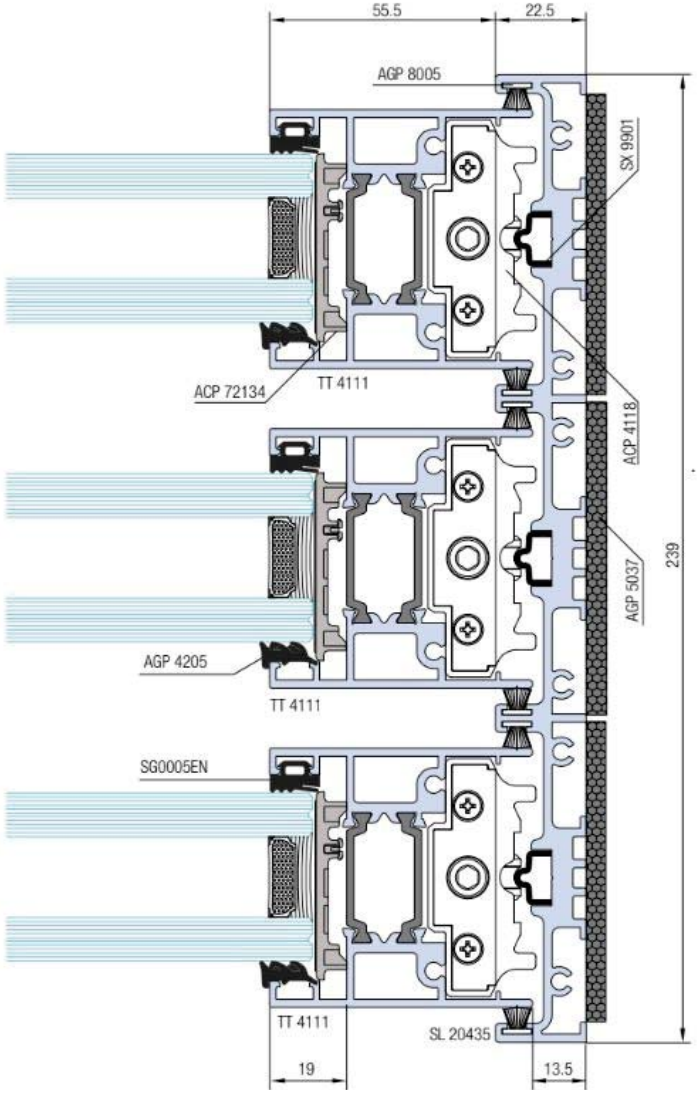

Nodo 16

Nodo inferiore apribile - monovia

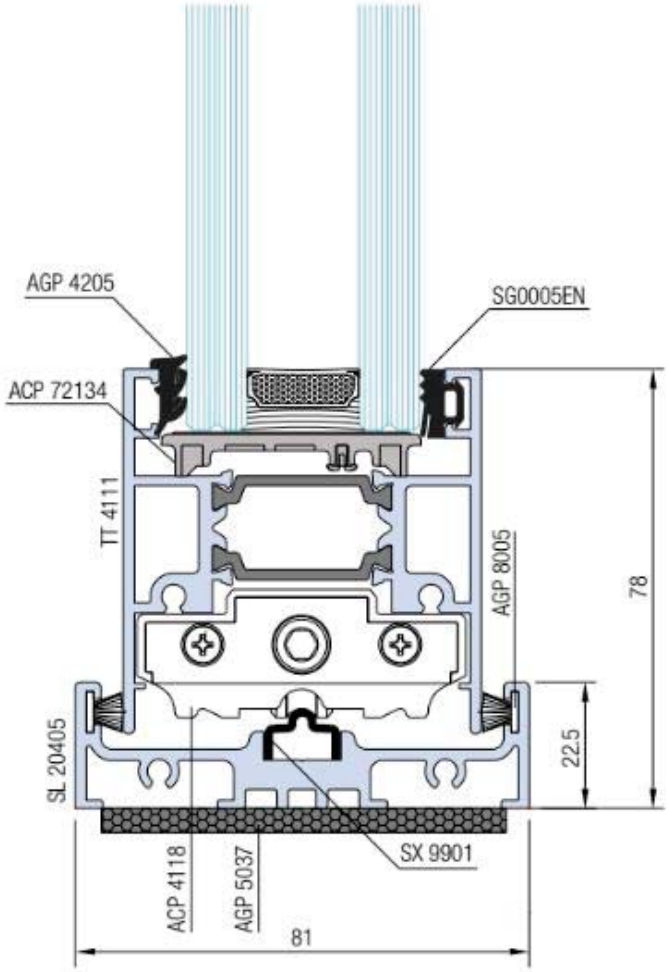

Nodo 17

Nodo soglia apribile - 2 vie
soluzione anta a filo pavimento

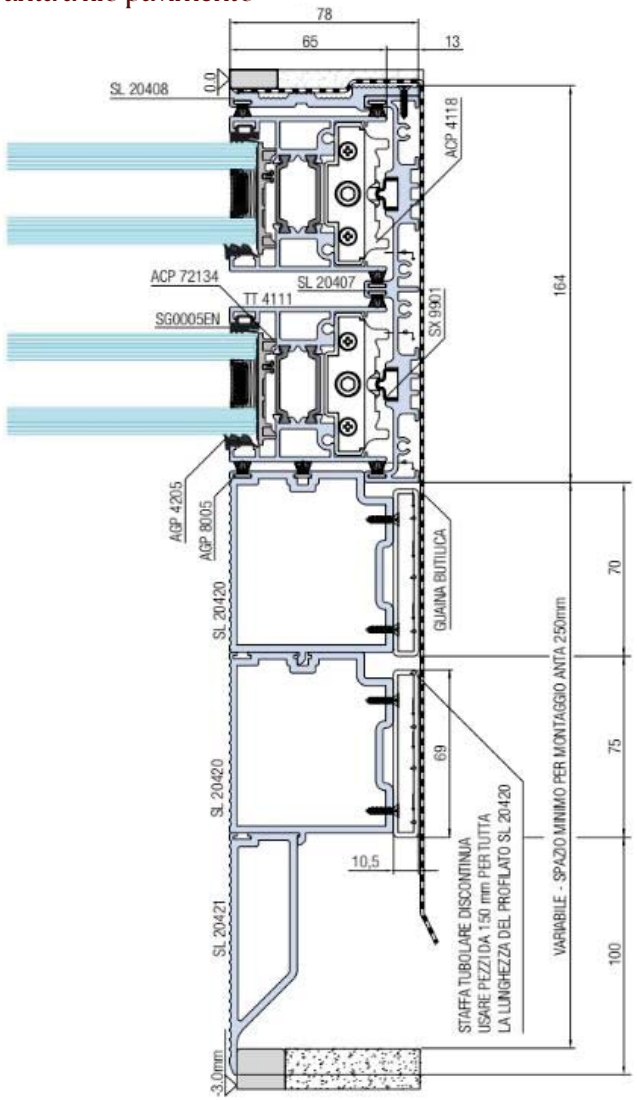

Nodo 18

Nodo inferiore apribile - 2 vie con soglia invisibile

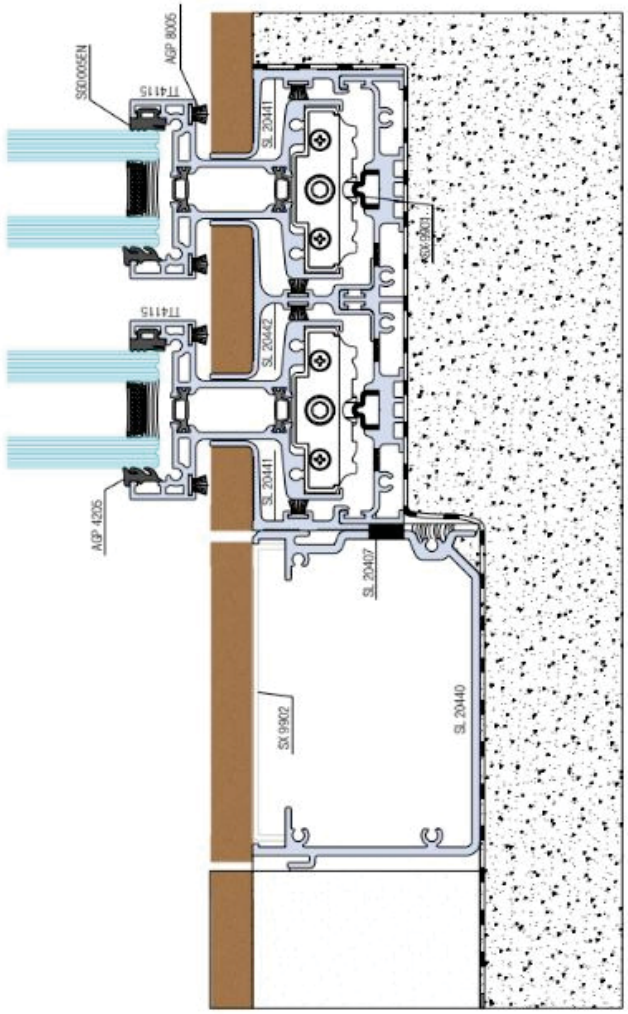

Nodo 19

Nodo inferiore fisso + apribile - 2 vie con soglia invisibile

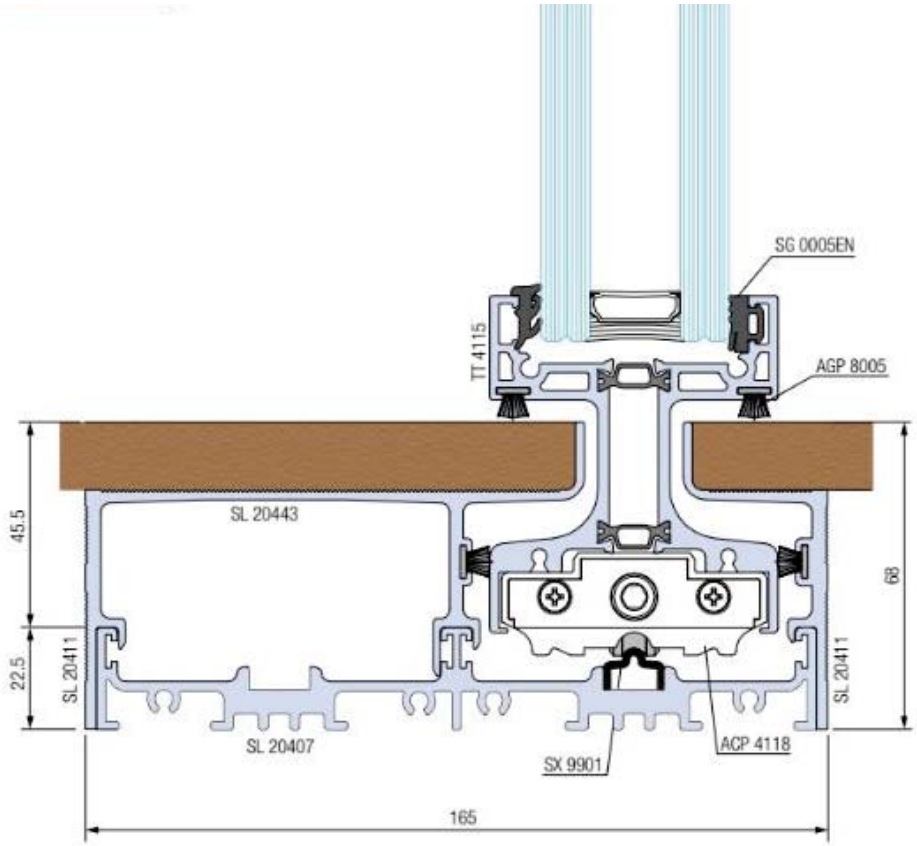

Nodo 20

Nodo soglia apribile con anta ridotta - 2 vie

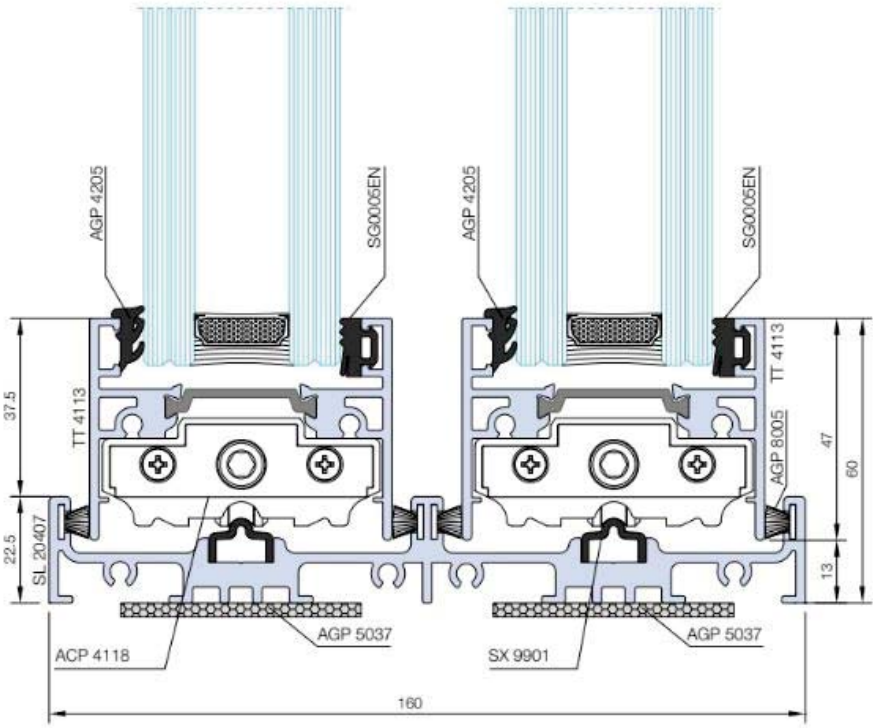

Nodo 21

Nodo soglia con anta ridotta

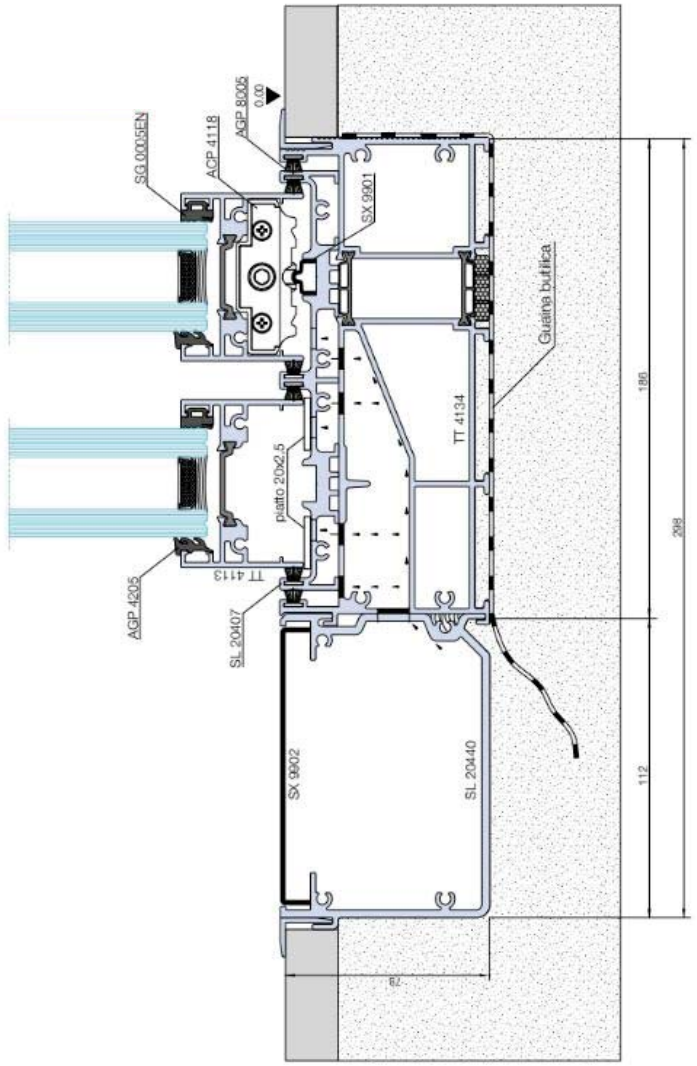

Nodo 22

Nodo superiore apribile - 2 vie

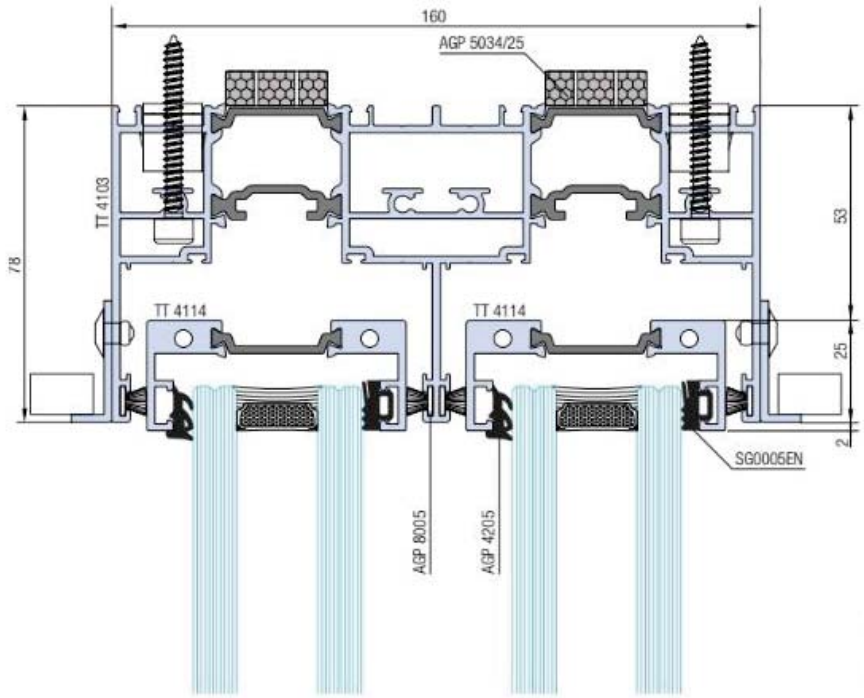

Nodo 23

Nodo superiore fisso + apribile - 2 vie

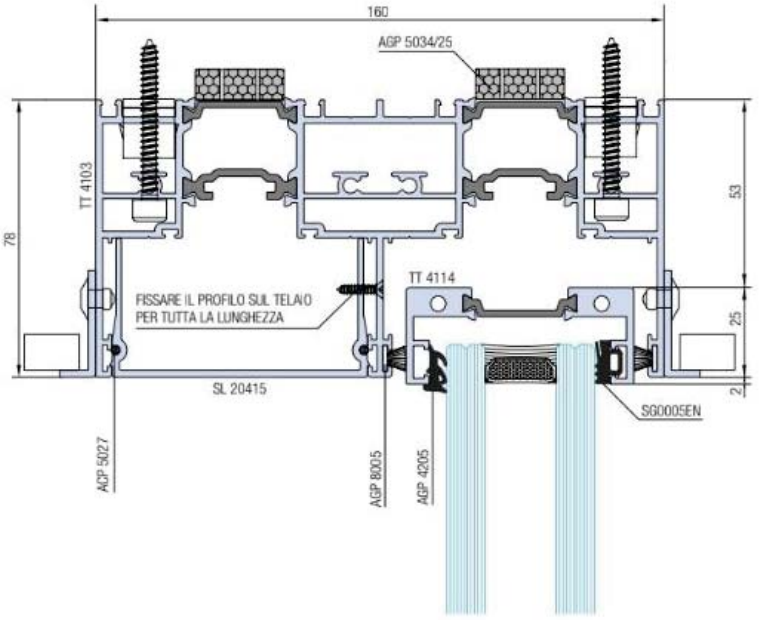

Nodo 24

Nodo superiore apribile - 3 vie

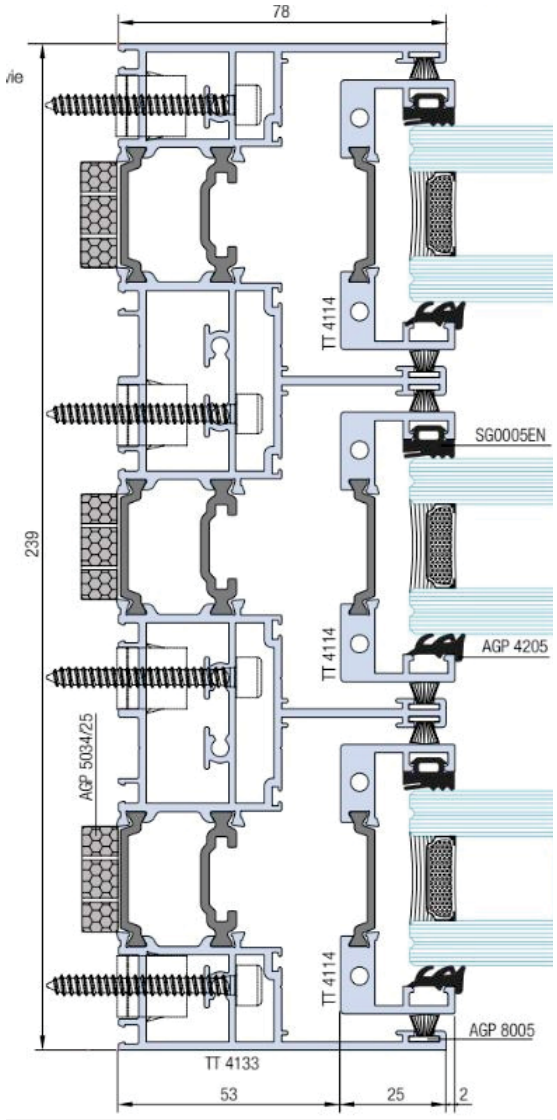

Nodo 25

Nodo superiore apribile - monovia

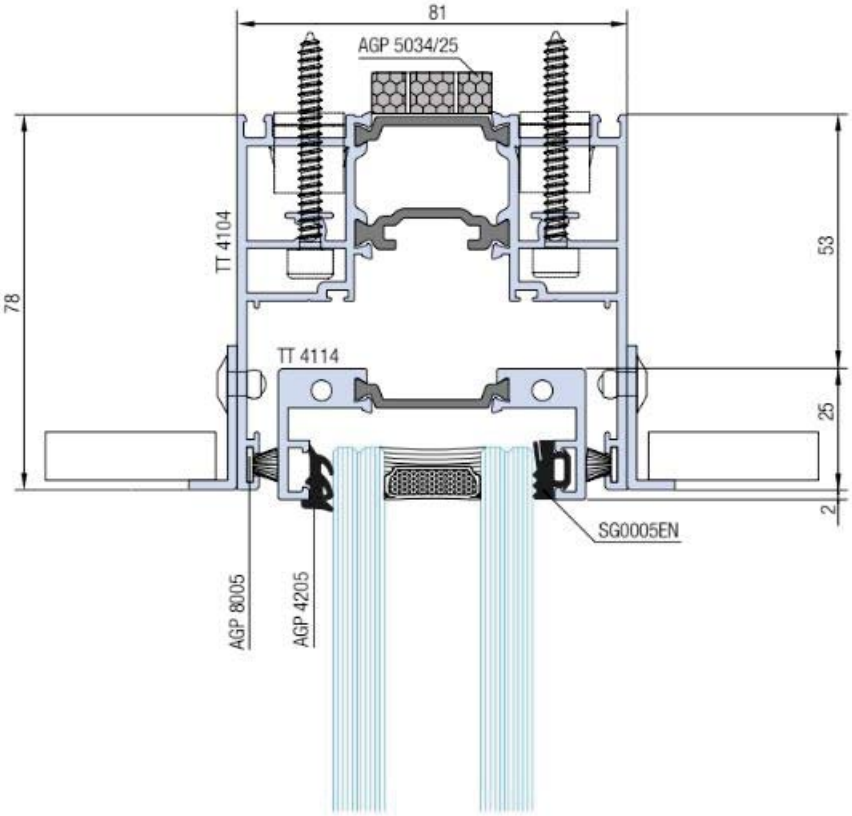

Nodo 26

Nodo montante d'angolo a 90°

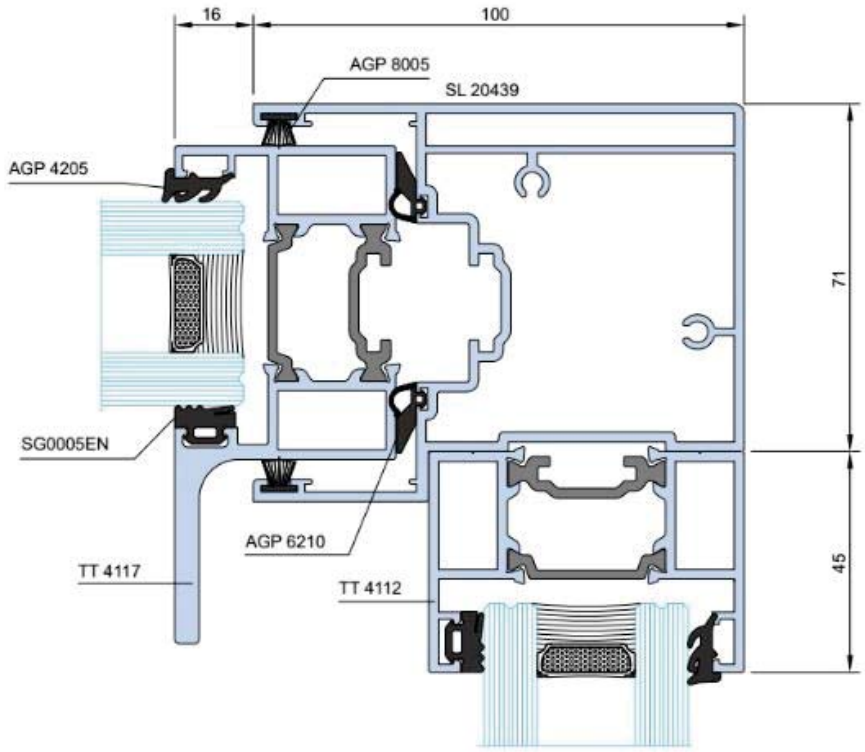

COLORI E FINITURE

RAL 9010

RAL 1013

RAL 7001

RAL 7016

RAL 8017

RAL 6005

RAL 9005

ARGENTO OSSIDATO

NERO OSSIDATO

TESTA DI MORO OSSIDATO

EFFETTI LEGNO

NOCE 360-70R



NOCE 102-70R



NOCE MEDIO NATURAL



NOCE SCURO NATURAL



CILIEGIO RUVIDO



CILIEGIO NATURAL



RENOLIT CHIARO

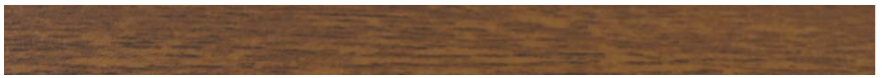

RENOLIT SCURO



CASTAGNO 378-70R



DOUGLAS RIGATO



RENOLIT BIANCO

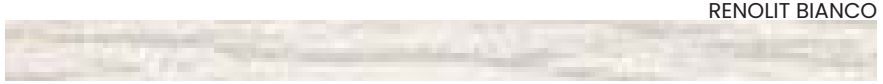

POST-VENDITA MANUTENZIONE



Gli infissi panoramici realizzati dalla ditta "Picardi Porte e Finestre srl" hanno bisogno di una manutenzione minima, la cura con cui sono stati realizzati, assieme al corretto utilizzo ed alle vostre manutenzioni, potranno allungarne ulteriormente la vita.

RESISTENZA DELLA FINITURA
La finitura superficiale non deve subire corrosioni o alterazioni di aspetto per un periodo di tempo adeguato alla vita del manufatto. Le caratteristiche sufficienti per assicurarne il comportamento in funzione del tipo di ambiente sono specificate dalle norme UNI 10681 per l'ossidazione e UNI EN 12206-1 per la verniciatura, ricordando che i principali fattori che influiscono sulla resistenza all'ambiente sono la vicinanza al mare, l'inquinamento atmosferico, la manutenzione e la pulizia anche dalla pioggia.

SICUREZZA
Al fine di non causare danni fisici o lesioni agli utenti, i serramenti devono essere concepiti secondo le prescrizioni della normativa in materia di sicurezza D.Lgs. 81/2008 e UNI 7697 ed utilizzare secondo quanto indicato nostro "Manuale uso e manutenzione" dei serramenti e schermi oscuranti.

CARATTERISTICHE DELLA VETRAZIONE
La scelta della vetrazione deve essere effettuata secondo criteri prestazionali per rispondere ai requisiti di risparmio energetico, isolamento acustico, controllo della radiazione solare, sicurezza. Riferimento norme: UNI EN ISO 10140-2, UNI EN 12488, UNI EN 572-1, UNI EN 12758, UNI EN 12150-1, UNI 11463 DM 2 Aprile 1998, Legge 90/2013 e DMSE 26/06/2015 (requisiti minimi).

GUARNIZIONI
Le guarnizioni dovranno essere esclusivamente quelle originali studiate per il sistema, a garanzia delle prestazioni dello stesso e rispondenti alle norme di riferimento UNI 3952, UNI EN 12365-1/4.

Sarà possibile richiedere al costruttore dei serramenti o, in mancanza, al produttore dei profilati, fotocopia dei rapporti di prova relativi a determinate prestazioni.

SIGILLANTI
I sigillanti devono corrispondere a quanto prescritto dalle norme di riferimento UNI EN ISO 11600. Tali materiali non devono corrodere le parti in alluminio e sue leghe con cui vengono a contatto, pertanto dovranno essere neutri.

ACCESSORI
Gli accessori dovranno essere quelli originali prodotti per la serie e rispondenti ai criteri indicati nelle norme UNI e alle disposizioni normative in materia di sicurezza DL 81/2008.

PRESTAZIONI
La serie Panoramico risponde ai requisiti della norma UNI EN 12207, UNI EN 12208, UNI EN 12210.

RESISTENZA MECCANICA
Il sistema e gli accessori saranno resistenti alle sollecitazioni d'uso secondo i limiti stabiliti dalle norme UNI EN 12365-1 e UNI EN 13126-1/19.

ISOLAMENTO ACUSTICO
La scelta della classe di isolamento acustico di un serramento va correlata alla destinazione d'uso del locale nel quale l'infisso dovrà essere inserito ed al livello del rumore esterno; il comportamento del serramento in opera è influenzato da fattori che non è possibile definire a priori (h dal suolo, orientamento delle sorgenti sonore, ecc...). Il potere fonoisolante potrà essere quindi stimato con buona approssimazione, in base alla permeabilità all'aria del serramento con un minimo di valore di permeabilità pari a 2, ed al potere fonoisolante del vetro. Secondo la metodologia descritta nella norma di riferimento UNI EN ISO 10140-2.




picardi
PORTE & FINESTRE srl

